in bici sul tram

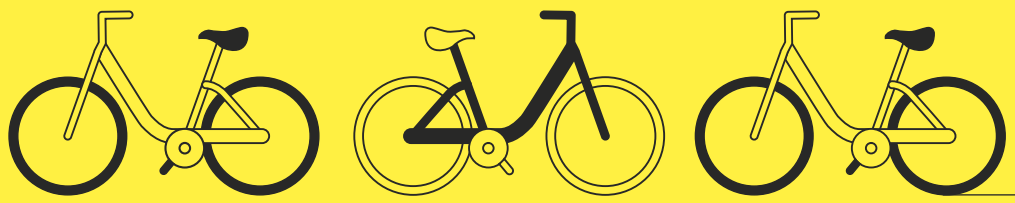

norme per i viaggiatori

TUTTI I GIORNI il numero massimo di **biciclette trasportabili sulla tranvia è di 4, senza necessità della prenotazione.** Se alla fermata ci sono più di 4 biciclette, salgono le prime 4 giunte in fermata.

SABATO, DOMENICA E FESTIVI
è possibile usufruire del servizio con prenotazione obbligatoria per gruppi con più di 4 biciclette (sino a un massimo di 10). La prenotazione telefonica deve essere effettuata tassativamente con almeno 3 giorni di anticipo al numero TEB 035 3692351. L'operatore TEB comunicherà la disponibilità delle corse per il trasporto biciclette. Se alla fermata sono presenti altre biciclette, oltre alle 10 prenotate, possono salire sul tram le 10 prenotate più le 4 consentite da regolamento, per un massimo di 14 biciclette a corsa.

È VIETATO il trasporto delle biciclette **nelle ore di punta feriali** dalle ore 6.20 alle ore 8.40, dalle ore 12.30 alle ore 14.30 e dalle ore 17.30 alle ore 19.00, **o in caso di particolare affluenza.**

È VIETATO il trasporto delle biciclette **sugli ascensori alla fermata di BG Borgo Palazzo. Per l'accesso alla fermata con le biciclette è consentito utilizzare la canalina porta bici posizionata ai lati delle scale fisse.**

Ogni viaggiatore in possesso di idoneo titolo di viaggio può trasportare un oggetto di dimensioni comprese tra 20x40x60 e 40x80x120, ivi compresi bici pieghevoli, monopattini chiusi e altri dispositivi di micromobilità elettrica adeguatamente ripiegati per rispettare le dimensioni di cui sopra, pagando un biglietto aggiuntivo della medesima tariffa del passeggero.

La responsabilità civile per i danni causati dalla bicicletta a cose o persone durante il tragitto è in capo al possessore della bicicletta sul tram.

I minori non accompagnati possono effettuare prenotazioni per gruppi e trasportare 1 bicicletta a persona solo dal compimento del 14° anno di età. La responsabilità civile per danni causati a cose o persone durante il tragitto è in capo al genitore o tutore responsabile.

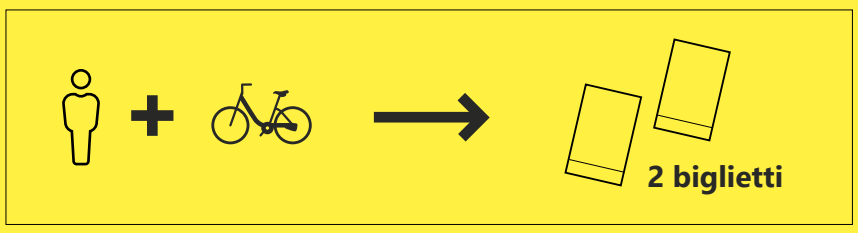

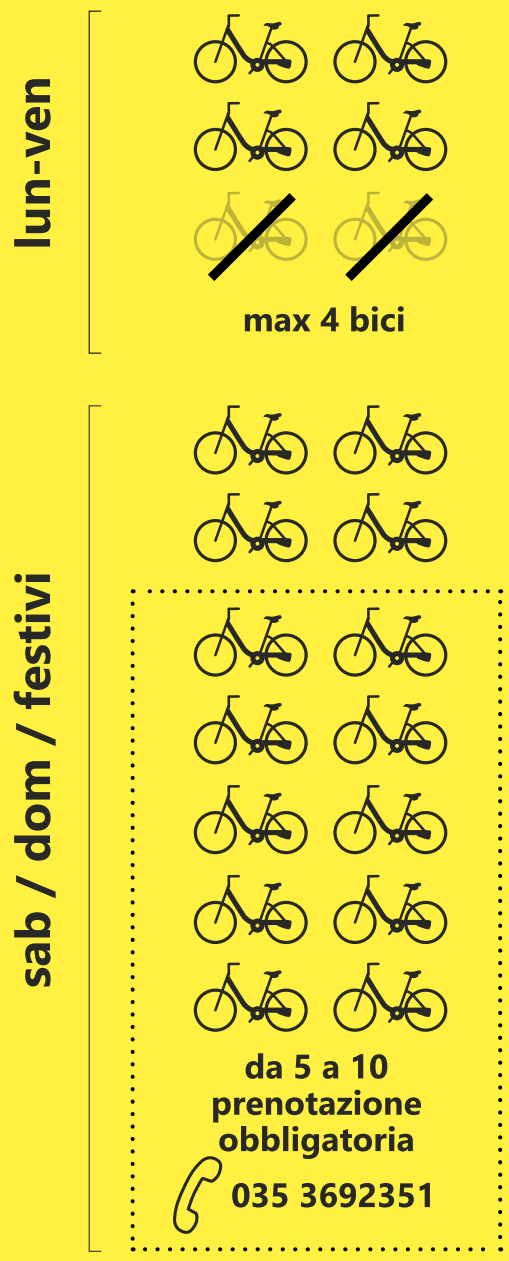

dove posizionare le biciclette

Appoggiate alla parete della cabina di guida opposta a quella del conducente sino ad un massimo di 2 biciclette (**foto 1**).
Appoggiate alle porte centrali del tram (quelle di sinistra rispetto alla direzione di marcia), sino ad un massimo di 1 bicicletta a porta (**foto 2**).
Le altre biciclette, nelle corse in cui ne sono ammesse 10, vanno posizionate nella parte anteriore del tram. Per il posizionamento seguire le indicazioni dell'operatore TEB presente.





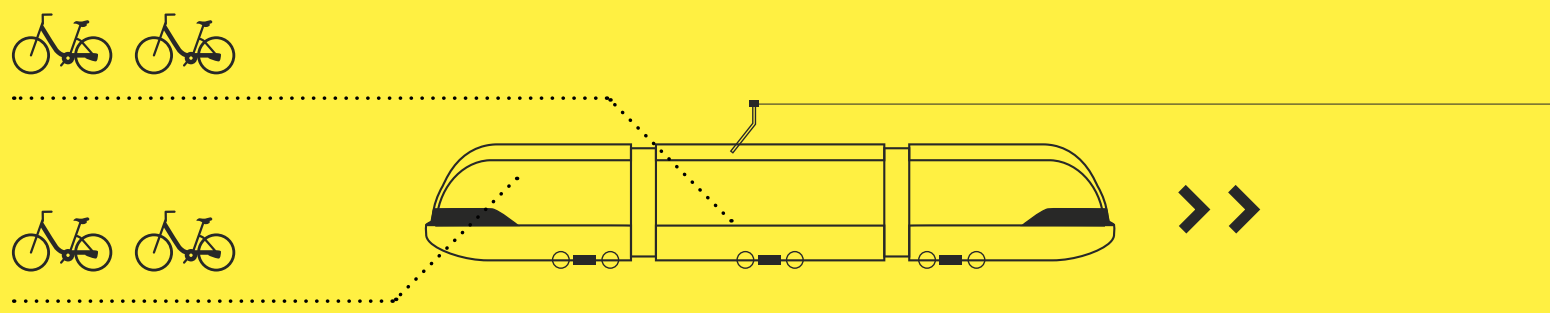

info TEB / ATB Point
tel. +39 035 236 026
Largo Porta Nuova, 16 - BG
atbpoint@atb.bergamo.it
Consulta gli orari sul sito
atb.bergamo.it
teb.bergamo.it

TRAMVIE ELETTRICHE BERGAMASCHE